RV 51 C
独立式酒柜

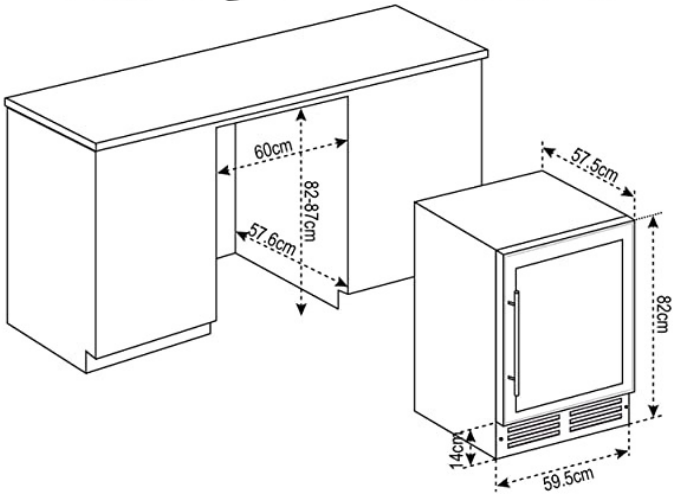

参考资料

REF: 40682102 EAN: 8421152138908

产品一般信息

独立式酒柜
电子控制面板
双温区
防紫外线双层密封茶色玻璃门
6层榉木可抽拉层架
内置蓝色LED冷光灯
白色LED控制面板
装瓶数量:51瓶(750ml)
视觉温度警报
温度调控范围:5-22°C
下层温度调控:12-22°C
自动保持湿度范围:>60%RH
欧洲能效等级：A
气候等级：N
总有效容积 (升):140 L
开门方向可选: 右开门: RV 51 C R; 左开门: RV 51 C L

外形尺寸

Product height (mm): 820
Product width (mm): 595
Product depth (mm): 575
Product length (mm):
Net weight (Kg): 49

颜色

40682102 不锈钢