Be Linea R10 72.40
直边 RS10 720.400 方形不锈钢水槽

参考资料

REF: 40125520 EAN: 8421152047316

产品一般信息

方形不锈钢水槽
单盆水槽，丝光表面处理
台下安装
材料是欧洲进口AISI 304不锈钢(铬/镍比例:18/10)
R10 圆角，易于清洁
31⁄2” 圆形落水花篮
盆底贴有消音垫，起到消音与防冷凝作用
盆体深度:184 mm
安装柜体最小长度为90厘米
标准配件: 1 套带溢水的落水花篮, 1 套落水管

Hygiene

不锈钢水槽材质终身质保

外形尺寸

Product height (mm):
Product width (mm): 440
Product depth (mm): 184
Product length (mm): 760
Net weight (Kg): 5,65

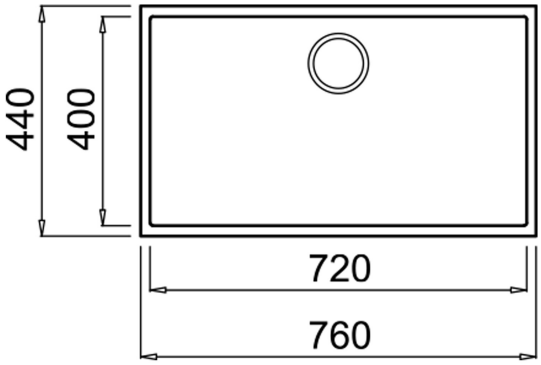

颜色

40125520 不锈钢