RMF 99250
六门手工不锈钢冰箱

节能程序 | LED 照明灯 | 沉浸式 (Coldwrap) 制冷系统 | 变频电机 | 假期模式

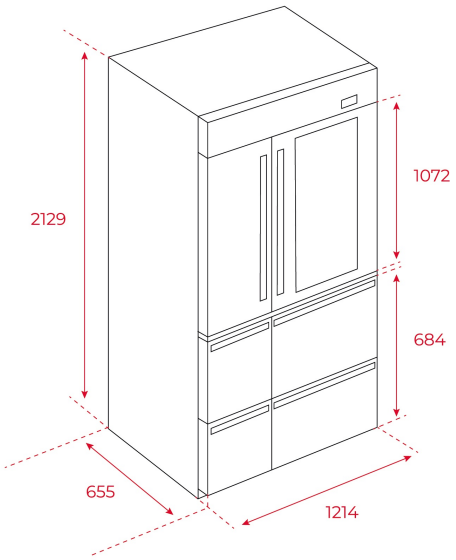

参考资料

REF: 113430007 EAN: 8434778002423

产品一般信息

六门手工不锈钢冰箱
高效变频双压缩机
整机风冷无霜
冷藏室, 冷冻室及变温区门上电子温度控制和显示
7 段数码 LCD 显示屏
轻触式背光按键
4 * 冷冻室
坚固不锈钢拉手
快速冷冻 / 快速冷藏
冷藏室三层真空隔热低幅射玻璃窗(VIP)
带负重导轨的瓶装冰饮抽屉
2 个果蔬保鲜盒
轻柔自动闭合导轨保鲜抽屉
灵动果蔬保鲜变温区:2-8°C 或者 12°C
自动制冰机
节能功能
整机雷达温控传感器
可调节安全玻璃层架
冷冻冷藏室内置多功能LED 照明灯
儿童安全锁功能
可调调整脚，前置后脚调整
后置滚轮，方便搬运
欧洲能效等级:A++
气候等级:SN – T
总有效容积 (升):713
冷藏室有效容积 (升):466 冷冻室有效容积 (升):247
备选:可嵌入式安装，请参考说明书。

外形尺寸

Product height (mm): 2120
Product width (mm): 1210
Product depth (mm): 710
Product length (mm):
Net weight (Kg): 328

技术规格

能效等级(UE 2019/2016): A++
气候等级: SN/T
能耗(千瓦/天): -
年耗电量(千瓦时/年): -
冷冻能力: 13
噪声(A声功率级)(dBA): 48
电压(V): 220-240
频率 (Hz): 50

颜色

113430007 不锈钢