JZT-E/860.1 3G AI AL 2DR CI
三眼不锈钢灶面燃气灶

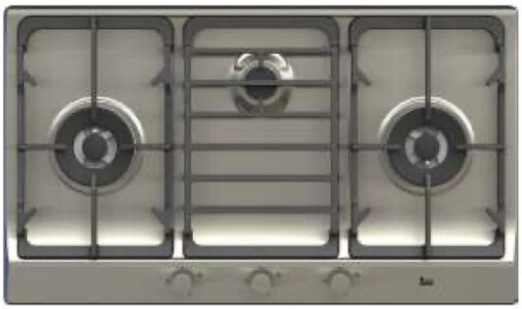

参考资料

REF: 40203673 EAN: 8421152149003

产品一般信息

三眼不锈钢灶面燃气灶
AISI 304丝光不锈钢灶面
前置银色哑光金属控制旋钮
外覆瓷膜涂层的铜质燃烧器罩
3 个烹饪区: 1 个 辅助炉头: 900 W, 2 个 黄铜高效炉头:4500 W
气源类型:天然气_12T，2000 Pa
高效双环火炉头
每个炉头独立控制
意大利 Defendi 黄铜齿轮炉头设计，耐高温, 不变形, 不堵塞
3 个厚重方形铸铁中式炉架，意大利威尼斯桥设计风格
自动点火装置(AI)
自动熄火保护(AL)
通电点火，绿色环保

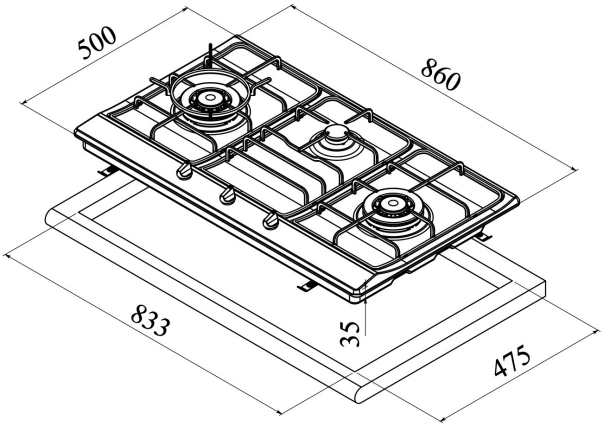

外形尺寸

Product height (mm):
Product width (mm):
Product depth (mm):
Product length (mm):
Net weight (Kg): 12

技术规格

电压(V): -
频率 (Hz): -
最大额定功率(W): -

颜色

40203673 不锈钢

欧洲能效等级

Power consumption in standby mode (W): -
Time to reach standby mode (min): -