JZT-CN GXN 30 1G
单眼多米诺燃气灶

参考资料

REF: 40240418

产品一般信息

单眼多米诺燃气灶
黑色钢化玻璃
前置银色哑光金属控制旋钮
外覆瓷膜涂层的铜质燃烧器罩
1 个烹饪区: 1 个 黄铜高效炉头:4500 W
气源类型:天然气_12T，2000 Pa
高效双环火炉头
双防铸铁圆形炉架，八道精工处理，独特防滑设计，厚实稳重，美观时尚，经久耐用
自动点火装置(AI)
自动熄火保护(AL)
电池供电点火:DC 1.5V(1 个)

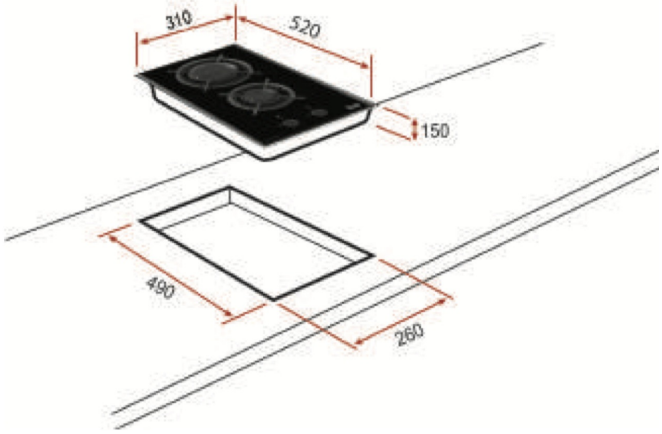

外形尺寸

Product height (mm):
Product width (mm):
Product depth (mm):
Product length (mm):
Net weight (Kg): 8,1

技术规格

电压(V): -
频率 (Hz): -
最大额定功率(W): -

颜色

40240418 黑色玻璃

欧洲能效等级

Power consumption in standby mode (W): -
Time to reach standby mode (min): -