CXW 220 DH 90.3S MY
90cm壁挂式T型吸油烟机

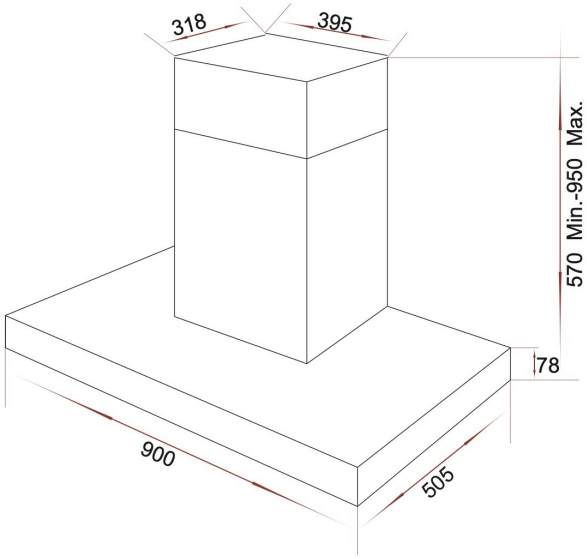

参考资料

REF: 4049205X

产品一般信息

壁挂式T型吸油烟机
电子轻触式控制面板
背光白色显示
双面涡轮及超级涡壳
动态运行显示，全程监控
3 档风速
风压值:
最大静压值(Pa):380
排风量:
未装烟管的排风口排风量(m3/h):1020
测试条件下, 最大排风量(m3/h):1080 3
档排风量(m3/h):1080
噪音等级:
3 档风量时A声功率级 dB(A):69
2 个隐藏式LED节能照明灯
停机延时计时器

外形尺寸

Product height (mm):
Product width (mm):
Product depth (mm):
Product length (mm):
Net weight (Kg):

技术规格

能效等级: -
最小档声功率级 (dB): -
最大档声功率级(dB): -
爆炒档声功率级 (dB) : -
烟管出风口直径(mm): -

颜色

4049205X 不锈钢