Stone 50 B-TG 1B 1D AUTO
台上安装花岗岩单槽单翼水槽

200 mm | Colour Intensity | 易洁 | Food safe | 200mm

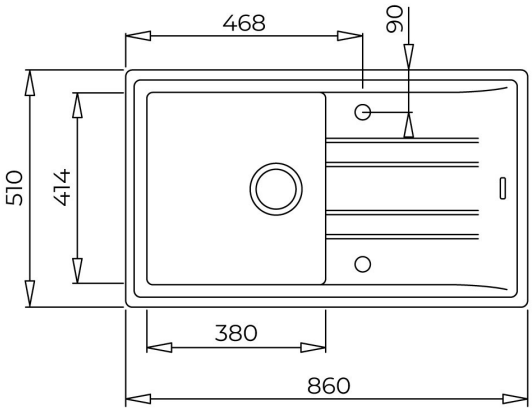

参考资料

REF: 115330022 EAN: 8434778006018

产品一般信息

花岗岩水槽
单盆单翼
耐刮，抗热震和耐高温的高强表面
出众的抗紫外线性能和持久的颜色耐用性
抗菌易洁表面
台上安装
可反向安装
80% 石英石和树脂
31⁄2” 台控式落水花篮
盆体深度:200 mm
安装柜体最小长度为90厘米
标准配件: 1 套带台控和溢水的落水花篮, 1 套落水管

外形尺寸

Product height (mm):
Product width (mm): 510
Product depth (mm): 200
Product length (mm): 860
Net weight (Kg): 11,5

颜色

115330022	碳晶黑
115330026	深灰
115330026	白色