CP 15 GS
嵌入式暖碟机

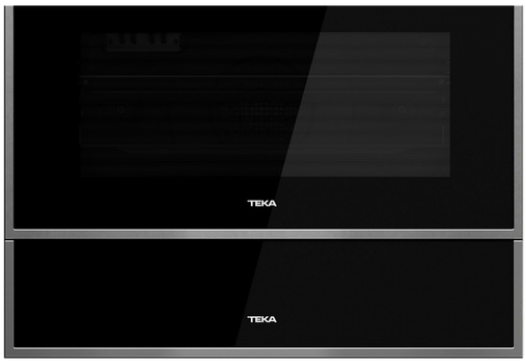

参考资料

REF: 40589920 EAN: 8421152145623

产品一般信息

暖碟机
弹出式开门系统
带防滑垫线性伸缩式滑轨
可置放6套餐具
10cm 可用高度
温度可调范围：30°-80°C
开关工作状态指示灯
最大额定功率：430 W
建议与紧凑式烤箱和咖啡机组合使用

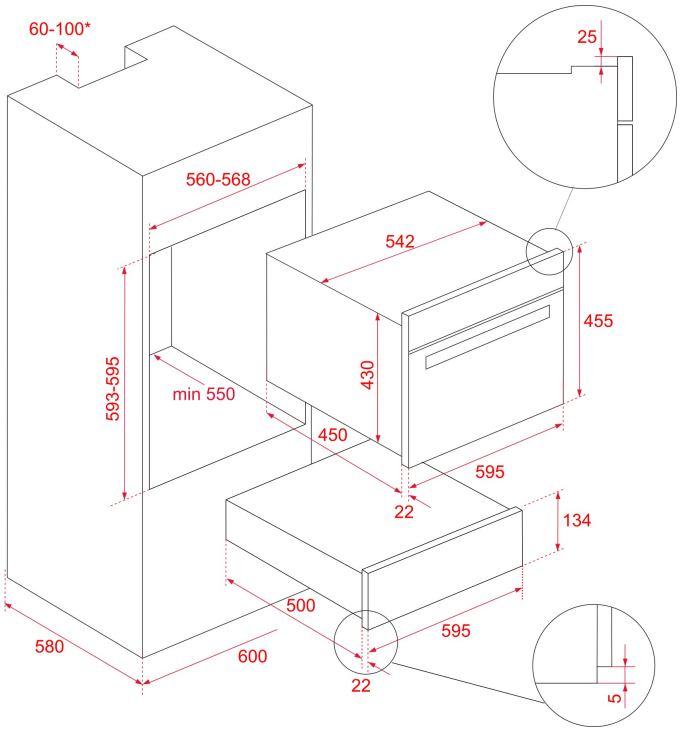

外形尺寸

Product height (mm): 140
Product width (mm): 595
Product depth (mm): 557
Product length (mm):
Net weight (Kg): 18

技术规格

能效等级: -
电压(V): -
频率 (Hz): 50-60
最大额定功率(W): 420

颜色

40589920 黑色玻璃