# MS 622 BIS L
嵌入式带烧烤功能微波炉

有效容量: 22L | 陶瓷基座 | 按时间解冻 | 按重量解冻 | 自动导烹菜单 | 电子开门系统

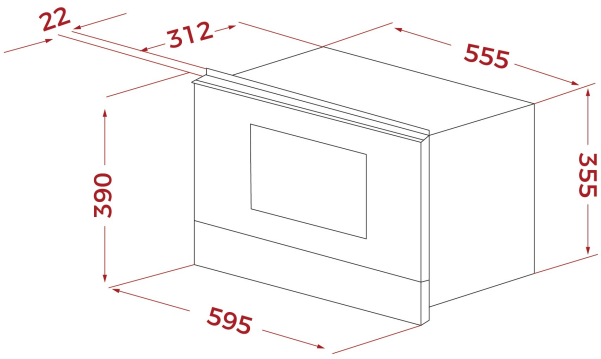


## 参考资料

REF: 40584100 EAN: 8421152145524

## 产品一般信息

烧烤微波炉
陶瓷基座
净容量: 22 L
触控LED显示控制面板, 数字计时器
电子开门系统
5 种微波功率等级:850 W
2 种自动导烹功能
3 种烹饪功能
+ 30”快开功能
拉下式烧烤加热元件:1200 W
0-90 分钟计时器
按时间和重量自动解冻
儿童安全锁
双层全幅隔热玻璃门
门开断电安全系统
一体成型不锈钢内腔
强制切向通风系统
1 个加固版镀格栅格搁架
开门方向:左开门

## 外形尺寸

**Product height (mm):** 390
**Product width (mm):** 595
**Product depth (mm):** 334
**Product length (mm):**
**Net weight (Kg):** 23,2

## 技术规格

微波功率(W): 850
频率 (Hz): 50
最大额定功率(W): 2700
烧烤功率(W): 1200

## 颜色

40584100 不锈钢